SR6137 - KR6137

PORTAPACCO SPECIFICO - SPECIFIC HOLDER - PORTE-PAQUET SPÉCIFIQUE - SPEZIFISCHER TRÄGER - PORTA-EQUIPAJE ESPECÍFICO - TRANSPORTADOR ESPECÍFICO

N°	Descrizione/Description	Caratteristiche/Features	Codice/Code	Quantità/Quantity
1	Supporto - Support - Support Halterung - Soporte – Suporte	-	GL6706V	1
2	Vite - Screw - Vis - Schraube Tornillo – Parafuso	M6x25 TSP	625TSP	4
3	Vite - Screw - Vis - Schraube Tornillo – Parafuso	M6x25 TCE	625TCE	4
4	Rondella - Washer- Rondelle - Scheibe Arandela – Arruela	Foro Ø6mm	6RON	4
5	Dado - Bolt - Ecrou Mutter - Tuerca – Porca	Dado Autobloccante Flangiato Alto M6 (H9mm)	6DADIAFLN	4
6	Dado a gabbia - Cage nut Écrou cage - Tuerca jaula Halterung für Mutter - Porca especial	-	6DADIGB	4
7	Particolari Inclusi Nel Kit Viteria Della Piastra Components Included In The Fitting Kit Of The Plate Pièces Inclues Dans Le Kit De Vis De La Platine Die Einzelnen Teile Sind Bei Montagekit Der Platte Enthalten Despieces Incluidos En El Kit De Anclajes De La Parrilla Explodiu Incluído No Kit As Âncoras Da Grelha	-	-	-

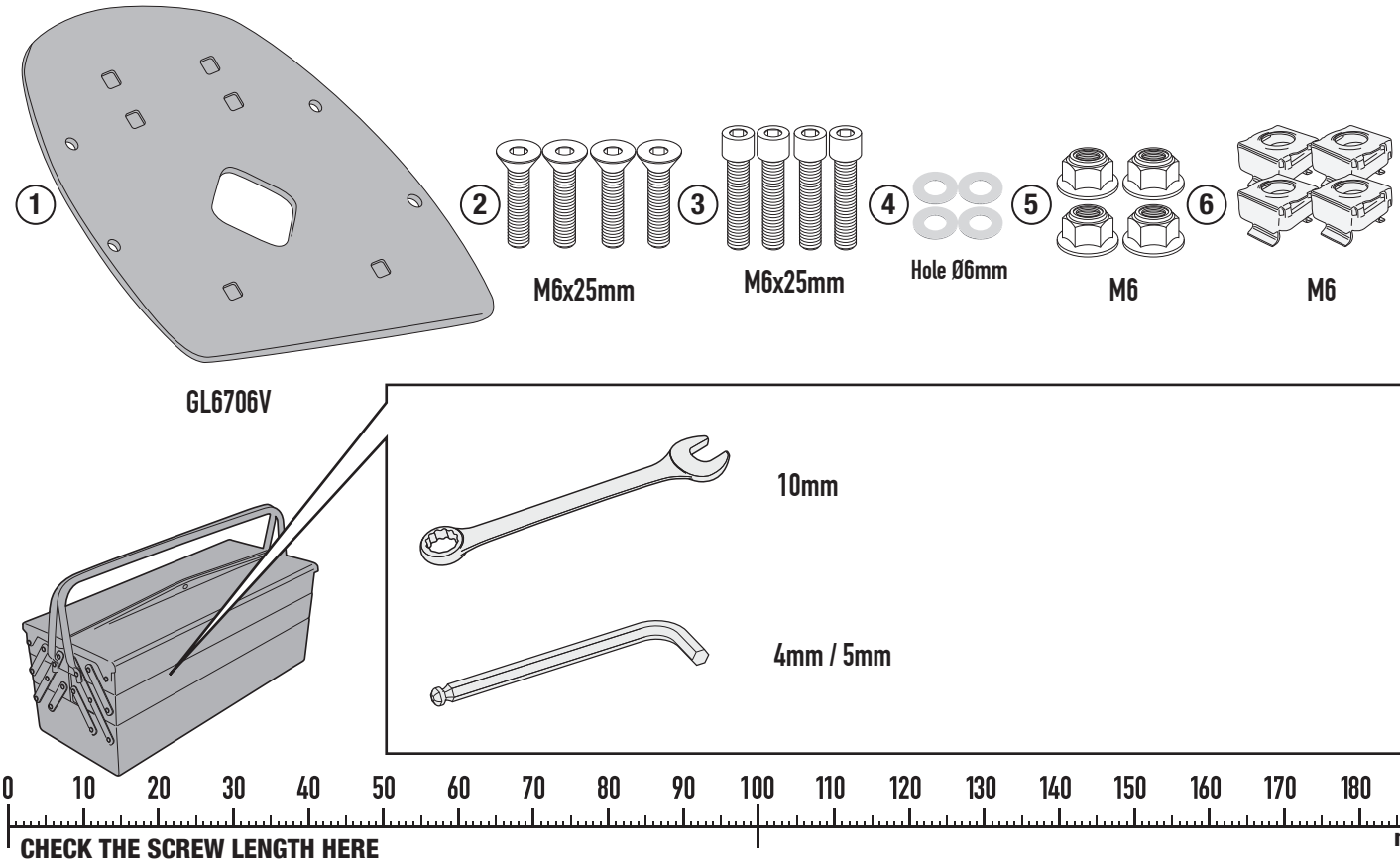

IT_Nel caso in cui sulle viti originali sia presente del frenafiletti, ripristinarlo durante il montaggio dell'accessorio.
EN_ If there is threadlocker on the original screws, use threadlocker when mounting the accessory.
DE_ Falls sich auf den Originalschrauben Schraubensicherungsklebstoff befand, sollte dieser auch bei der Montage des Zubehörs wieder aufgetragen werden
FR_ Si du frein filet est présent sur les vis d'origine, l'appliquer également lors du montage de l'accessoire
ES_ En caso de que el fijador de roscas se encuentre presente en los tornillos originales, colocarlo nuevamente en el montaje del accesorio
PT_ Se houver trava rosca nos parafusos originais, inserir novamente durante a montagem do acessório

©Copyright 11/11/2026LF-Rev00

SR6137 - KR6137

PORTAPACCO SPECIFICO - SPECIFIC HOLDER - PORTE-PAQUET SPÉCIFIQUE - SPEZIFISCHER TRÄGER - PORTA-EQUIPAJE ESPECÍFICO - TRANSPORTADOR ESPECÍFICO

Z113C2 MONOLOCK PLATE

FRONT SIDE

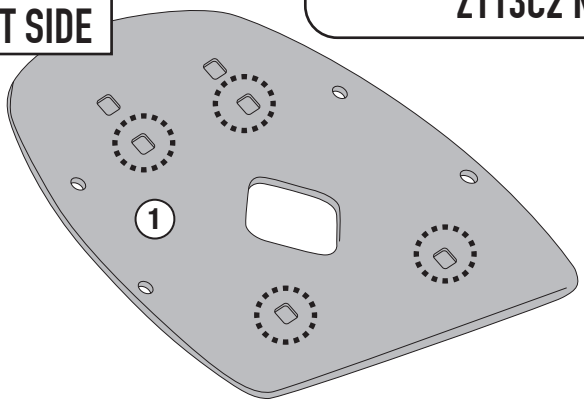

REAR SIDE

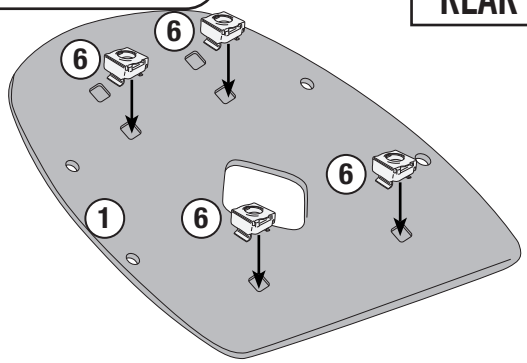

A

E251 MONOKEY PLATE

FRONT SIDE

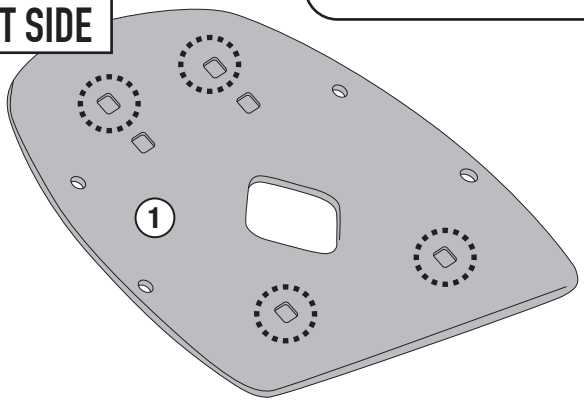

REAR SIDE

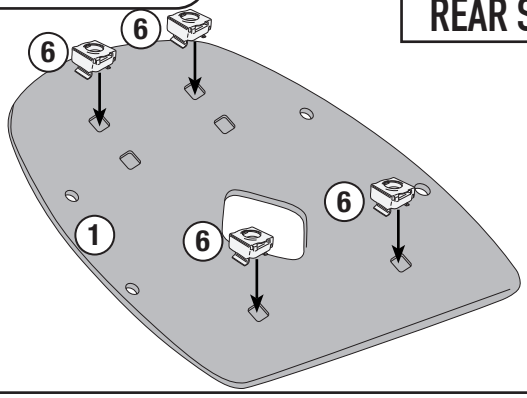

B

TIGHTENING TORQUE 9,5Nm

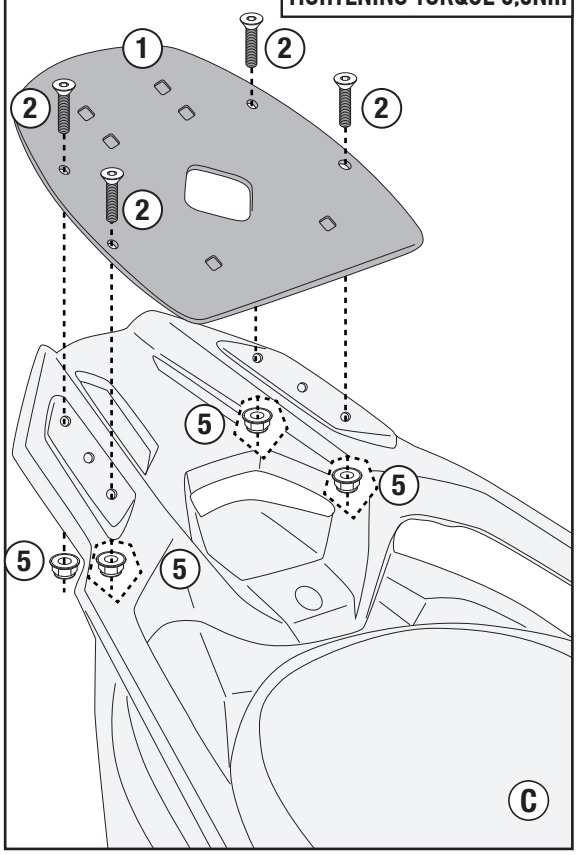

C

Z113C2 MONOLOCK PLATE

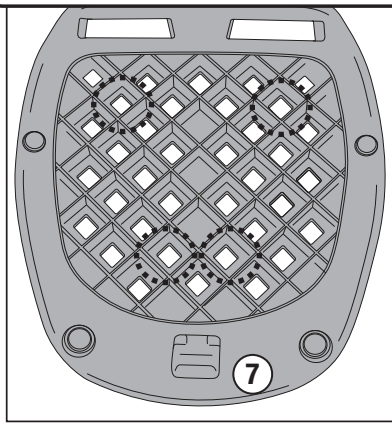

D

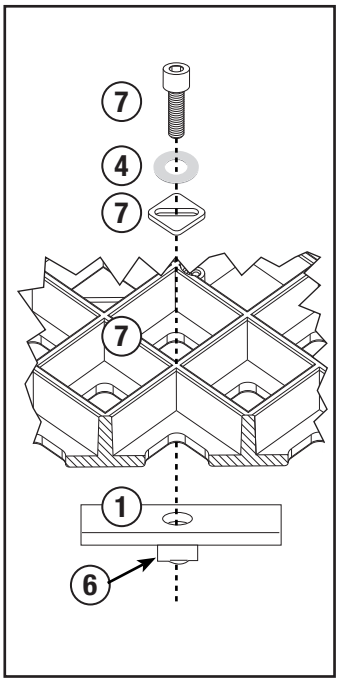

E251 MONOKEY PLATE

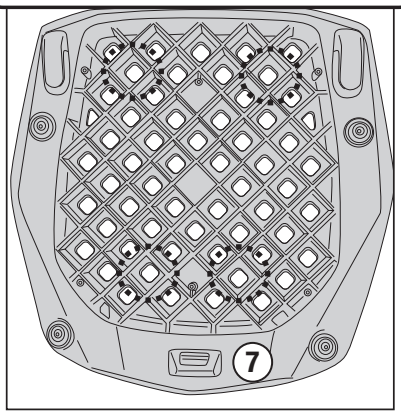

©Copyright 11/11/2026LF-Rev00